Feuer aus dem Sauerland

DROOFF KAMINÖFEN

www.drooff-kaminofen.de

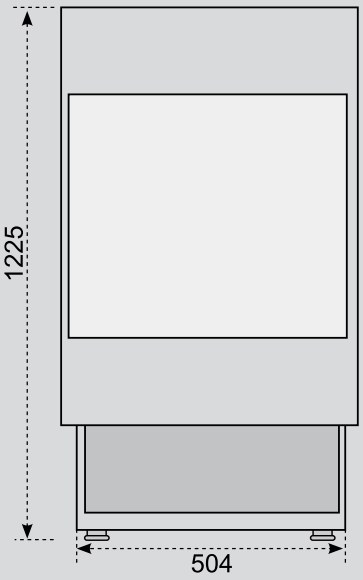

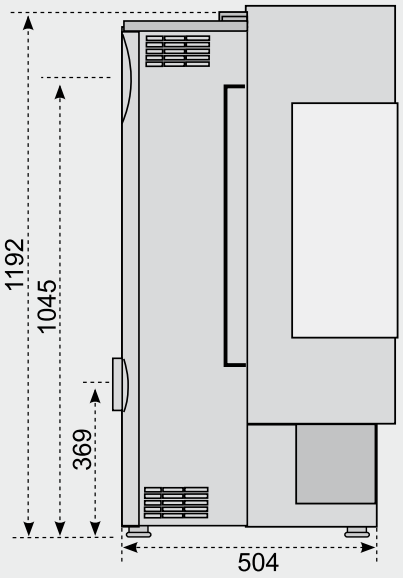

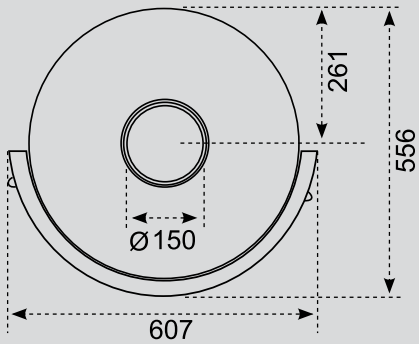

(Maßangaben in mm)

MARONO

TECHNISCHE INFORMATIONEN

Bitte beachten Sie die allgemeine Montage- und Bedienungsanleitung!

WANDAUFSTELLUNG

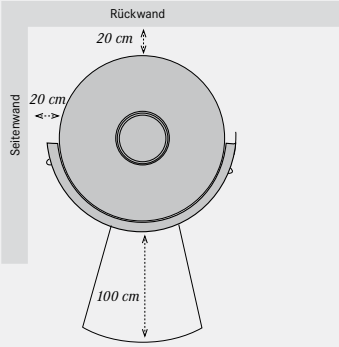

ECKAUFSTELLUNG

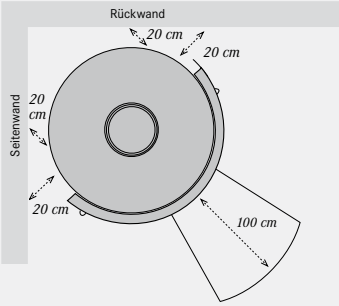

(Maßangaben in mm)

ABSTÄNDE

empfohlen		zu brennbaren Materialien	
Hinten:	min. 5 cm	Hinten:	20 cm
Seitlich:	min. 20 cm	Seitlich:	20 cm
Vorne:	min. 100 cm	Vorne:	100 cm

ZUGELASSENE BRENNSTOFFE

- Trockenes, naturbelassenes Scheitholz mit einer Restfeuchte von max. 19 %, empfohlene Länge bis 33 cm mit einem Durchmesser von etwa 10 cm.
- Holzbriketts
- Braunkohlebriketts

BRENNSTOFFMENGEN

Die zutreffende Nennwärmeleistung entnehmen Sie dem angebrachten Typenschild!

Brennstoffmengen	Scheitholz/Holzbriketts	Braunkohlebriketts
für 7 kW ca.:	1,4 kg	1,9 kg
Abbrandzeit ca.:	**40-45 min.**	**60 min.**

Der Abbrand einer Brennstoffmenge dauert – abhängig von der Brennstoffqualität sowie den Schornstein- und Witterungsbedingungen – etwa 30-45 Minuten. Nach Abbrand und Erreichen der Grundglut kann eine neue Brennstoffmenge aufgelegt werden.

VERBRENNUNGSLUFTREGELUNG

Sekundärluftregelung

auf = Stange hinausziehen
zu = Stange hineinschieben

Primärluftregelung

auf = Stange hinausziehen
zu = Stange hineinschieben

RÜTTELROST

Nutzen Sie den Rüttelrost zum Abrütteln der kalten Asche.

ANHEIZEN

Beide Luftschieber geöffnet (hinausgezogen).

MAXIMALE HEIZLEISTUNG

	Scheitholz, Holzbriketts	Braunkohlebriketts
	7 kW	**7 kW**
Primärluft	zu	1/2 auf
Sekundärluft	auf	1/4 auf

ALLGEMEINE INFORMATIONEN

PRÜFUNGEN	7,0 kW
EN 13240	ja
Münchener Norm	ja
BImSchV 2. Stufe	ja
15a B-VG	ja
VKF-/ LRV-Zulassung	ja
WERTETRIPEL	
NWL	7,0 kW
Abgasmassenstrom	5,5 g/s
Mittl. Abgasstutzentemperatur	340,0 °C
Mindestförderdruck	12 Pa
TECHNISCHE WERTE	
CO - Emission	1.125,0 mg/Nm^3
Staub	39,0 mg/Nm^3
Wirkungsgrad	80,3 %
TECHNISCHE WERTE ALLGEMEIN	
Raumheizvermögen	ca. 148 m^3
Wärmeleistungsbereich	4 - 8 kW
Mindestabstände zu brennbaren Materialien	Hinten=200, Seitlich=200, Vorne=1000 mm
TECHNISCHE AUSSTATTUNG	
Primär- und Sekundärluft	regelbar
Feuerraum	echte Ofenschamotte
Feuerraum HxBxT	500 x 360 x 390 mm
Rost	Rüttelrost, Gusseisen
Aschekasten u. Mehrpunktsicherheitsverschluss	ja
Anschluss	Wechselstutzen, oben/hinten; Ø 150 mm
Außenluftstutzen	ja, hinten; Ø 100 mm
Extras	-
AUSFÜHRUNGEN	
Lackierung	schwarz, gussgrau
Steinverkleidung	-
Keramik	-
Stahlvariante	ja
Zubehör	Topplatte: NatStone *sandgestrahlt*
	Edelstahlgriff (matt)
GEWICHT	
Kaminofen-Korpus	ca. 165 kg
mit Steinverkleidung	-
mit Keramik	-
Zubehör	Topplatte: NatStone *sandgestrahlt* ca. 25 kg
ZUGELASSENE BRENNSTOFFE	Holz, Holzbriketts, Braunkohlebriketts

RRF
Rhein-Ruhr Feuerstätten Prüfstelle

Rhein-Ruhr Feuerstätten Prüfstelle • Am Technologiepark 1 • 45307 Essen

- Anerkannte Prüfstelle nach den Landesbauordnungen, Kennziffer: NRW 15
- Anerkannte Prüfstelle im bauaufsichtlichen Zulassungsverfahren
- Anerkannte DIN CERTCO Prüfstelle, Kennziffer: PL139
- Anerkannte Prüfstelle nach dem Bauproduktengesetz, notified body number: 1625

Prüfgutachten Nr. RRF – 40 10 2224

Art der Prüfung	Prüfung nach DIN EN 13240 sowie den Anforderungen der BStV der Städte München und Regensburg, gemäß Zertifizierungsprogramm DIN*plus*, der Ergänzung nach Art. 15a B-VG, der Luftreinhalte-Verordnung der Schweiz sowie den zukünftigen Anforderungen der 1. und 2. Stufe der BImSchV.
Gegenstand der Prüfung:	Raumheizer **Marono** (Zeitbrandfeuerstätte)
Bauart:	Die Mehrfachbelegung des Schornsteins ist zulässig
Auftraggeber:	**Drooff Kaminöfen GmbH & Co.KG**, Keffelker Str. 40, 59929 Brilon
Nennwärmeleistung:	7,0 kW
Kurzbeschreibung des Prüfgegenstandes	Raumheizer (Serienmodell) aus Stahlblech mit Sichtfenster in der selbstschließenden Feuerraumtür, Rost, Aschekasten, Primär- und Sekundärluftzuführung
Prüfergebnis:	Der CO-Gehalt der Abgase o. g. Feuerstätte beträgt bei Nennwärmeleistung unter den Prüfbedingungen der DIN EN 13240 mit dem Prüfbrennstoff Scheitholz 0,09 Vol.-%, bezogen auf 13 % O_2 (entspricht 1125 mg/m³). Die staubförmigen Emissionen im Abgas betragen unter o. g. Bedingungen 26 mg/m³, der NO_x-Gehalt 104 mg/m³, der C_nH_m-Gehalt 48 mg/m³, bei Scheitholz auf 13 % O_2 bezogen. Der Wirkungsgrad beträgt unter o. g. Bedingungen 80,3 %.

Der Leiter der Prüfstelle
Dr. Lücker
Essen, 16.02.2010

Rhein-Ruhr Feuerstätten Prüfstelle • Am Technologiepark 1 • 45307 Essen

- Anerkannte Prüfstelle nach den Landesbauordnungen, Kennziffer: NRW 15
- Anerkannte Prüfstelle im bauaufsichtlichen Zulassungsverfahren
- Anerkannte DIN CERTCO Prüfstelle, Kennziffer: PL139
- Anerkannte Prüfstelle nach dem Bauproduktengesetz, notified body number: 1625

RRF
Rhein-Ruhr Feuerstätten Prüfstelle

Prüfbericht über die Prüfung einer Feuerstätte hinsichtlich Art. 15a B-VG über die Einsparung von Energie und Schutzmaßnahmen betreffend Kleinfeuerungen sowie den Forderungen der Feuerungsanlagen-Genehmigungs-Verordnung der Steiermark und derVerordnung über Schutzmaßnahmen betreffend Kleinfeuerungen des BMfWA

Prüfstelle Name, Anschrift	**RRF** Rhein-Ruhr Feuerstättenprüfstelle GmbH Am Technologiepark 1 D-45307 Essen
Aktenzeichen	**RRF - AU 10 2224**
Hersteller Name, Anschrift	**Drooff Kaminöfen GmbH** Keffelker Str. 40, 59929 Brilon
Feuerstätte Typ, Seriennummer	Raumheizer (Zeitbrandfeuerstätte) **Marono**
Gesamtwärmeleistung	6,9 kW
Beschreibung	Raumheizer (Serienmodell) aus Stahlblech mit Sichtfenster in der selbstschließenden Feuerraumtür, Rost, Aschekasten, Primär- und Sekundärluftzuführung. Die Mehrfachbelegung des Schornsteins ist zulässig.
Auftraggeber	Hersteller
Anlieferungsdatum	08.02.2010
Art der Entnahme	vom Hersteller angeliefert
Prüftechniker	Günther, M.

Kurzbericht der Prüfstelle:

Der Raumheizer hat mit dem Prüfbrennstoff Buchenscheitholz alle Anforderungen der EN 13240, dokumentiert in Prüfbericht Nr. RRF - 40 10 2224, sowie nach der Ergänzung nach Art. 15a B-VG erfüllt.

Dieser Prüfbericht wird unbeschadet der Rechte Dritter insbesondere privater Schutzrechte gegenüber dem Auftraggeber oder Hersteller erstellt.

Der Prüfbericht mit den Seiten 1 bis 4 enthält die Ergebnisse der Prüfung.
Desweiteren gelten die Anlagen a bis g aus Prüfbericht Nr. RRF - 40 10 2224.

RRF
Rhein-Ruhr Feuerstätten Prüfstelle

Essen, 16.02.10
(Ort und Datum)

(Dr. Lücker)
(Stempel und Unterschrift der Prüfstelle)

Drooff Kaminöfen GmbH & Co. KG
Keffelker Str. 40
D - 59929 Brilon
Fon | +49 2961 9668 0
Fax | +49 2961 9668 99
eMail | info@drooff-kaminofen.de

DROOFF KAMINÖFEN

Konformitätserklärung

Die Konformitätserklärung gilt für Holzheizungen, welche in der Schweiz in Verkehr gebracht werden und ist anwendbar auf Anlagen nach Art. 20 der Luftreinhalte-Verordnung (LRV) vom 16.12.1985 (Stand: 01.09.2007).

Hersteller:	Drooff Kaminöfen GmbH & Co. KG Keffelker Str. 40 D – 59929 Brilon
Produkt:	Cheminéeofen
Typenbezeichnung:	MARONO

Das bezeichnete Produkt ist konform mit dem Baumuster, welches den Anforderungen der folgenden Normen und Verordnungen entspricht:

Europäische Norm:	EN 13 240
Anhang 4 LRV Grenzwerte erfüllt: - CO-Emissionen - Staubemissionen	 < 1250 mg/Nm³ gemessen nach EN 13240 < 60 mg/Nm³ gemessen nach Art. 15a B-VG

Die Konformität des Baumusters mit den oben stehenden Normen wurde durch folgende Konformitätsbewertungsstelle festgestellt:

Notifizierte Prüfstelle: Kennziffer:	Rhein-Ruhr Feuerstätten Prüfstelle Am Technologiepark 1 D – 45307 Essen 1625
Zertifiziert für:	siehe Prüfgutachten
Prüfbericht-Nr.: VKF Zulassung-Nr.:	RRF – 40 08 936 16460

Für die Richtigkeit dieser Angaben:

Brilon, 01.03.2011

DROOFF KAMINÖFEN
Drooff Kaminöfen GmbH & Co. KG Keffelker Str. 40 / 59929 Brilon